-ETNA-

Equipado com:

- Adequado para pratos até Ø32cm.
- 1 porta com fechadura e 1 prateleira.
- Termóstato regulável 30-90°.
- Interruptor ON/OFF com LED
- Compatível com as mesas DIJONNAISE e LYONNAISE.

Fotografias não contratuais

Cor da estrutura
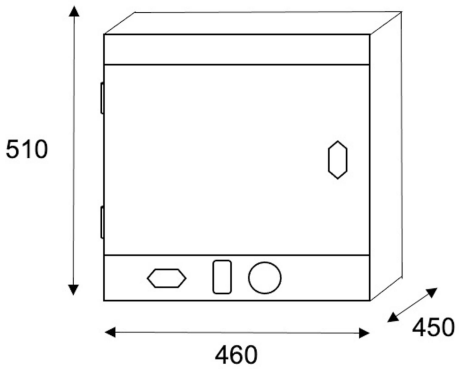
Gris clair (RAL 7040)