ARTALYS France
Tél. : +33 (0)4 66 63 85 79 - info@artalys-france.fr
www.artalys-france.fr

CHARIOT HOUSEKEEPING CHANTILLY



Équipé de:

- Bac à produits d'accueil 70mm de hauteur, avec séparateurs réglables (2 pour modèle 650 et 3 pour modèles 750-850)
- 2 étagères
- 1 support sac à déchets relevable avec couvercle couleur décor
- 1 base relevable pour soutenir les sacs et/ou poser un panier et ranger les produits d'entretien
- Pare-chocs non-marquant intégral sur la structure et bumpers sur les bases
- Option "COL" à partir de 10 pièces ou mini 10 chariots

Photos non contractuelles

Réservez dès maintenant un rendez-vous personnalisé avec un expert ARTALYS France
Contactez-nous au +33 (0)4 66 63 85 79

Découvrez notre gamme complète d'équipement roulant pour professionnels
sur notre site artalys-france.fr

ARTALYS France
Tél. : +33 (0)4 66 63 85 79 - info@artalys-france.fr
www.artalys-france.fr

INFORMATIONS PRODUIT

CHANTILLY 650	Ref : AED-HKCHANTILLY650 Poids : 34 kg Capacité de chambres : 7 à 10
CHANTILLY 750	Ref : AED-HKCHANTILLY750 Poids : 36 kg Capacité de chambres : 10 à 12
CHANTILLY 850	Ref : AED-HKCHANTILLY850 Poids : 38 kg Capacité de chambres : 12 à 14
Matériel	Aluminium
Roues	2 roues fixes et 2 pivotantes non-marquantes en polyamide Ø160mm spéciales moquette
Couleur de la structure	Anthracite (RAL7012), Cappucino (RAL1019), Gris clair (RAL7040), Noir (RAL9005)

INFORMATIONS COMPLÉMENTAIRES







Réservez dès maintenant un rendez-vous personnalisé avec un expert ARTALYS France
Contactez-nous au +33 (0)4 66 63 85 79

Découvrez notre gamme complète d'équipement roulant pour professionnels
sur notre site artalys-france.fr

ARTALYS France
Tél. : +33 (0)4 66 63 85 79 - info@artalys-france.fr
www.artalys-france.fr

VARIATIONS

Image	Couleur de la structure
	Anthracite (RAL7012)
	Cappucino (RAL1019)
	Gris clair (RAL7040)
	Noir (RAL9005)

Réservez dès maintenant un rendez-vous personnalisé avec un expert ARTALYS France
Contactez-nous au +33 (0)4 66 63 85 79

Découvrez notre gamme complète d'équipement roulant pour professionnels
sur notre site artalys-france.fr

ARTALYS France
Tél. : +33 (0)4 66 63 85 79 - info@artalys-france.fr
www.artalys-france.fr

DIMENSIONS

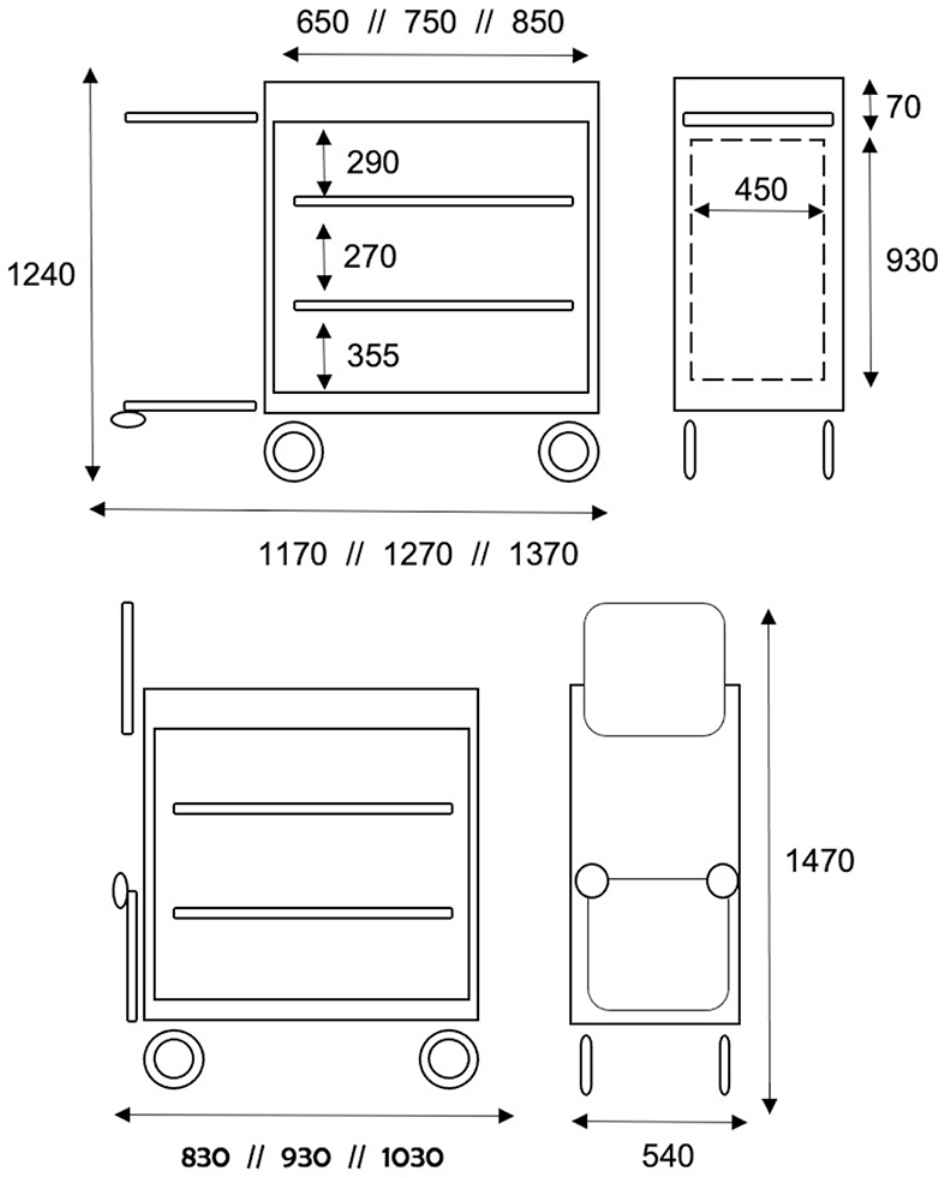

OPTIONS

Réservez dès maintenant un rendez-vous personnalisé avec un expert ARTALYS France
Contactez-nous au +33 (0)4 66 63 85 79

Découvrez notre gamme complète d'équipement roulant pour professionnels
sur notre site artalys-france.fr

ARTALYS France
Tél. : +33 (0)4 66 63 85 79 - info@artalys-france.fr
www.artalys-france.fr



5-R
5ème roue pour taille 750-850

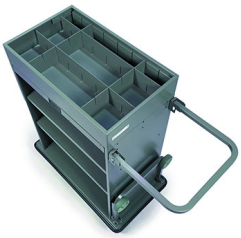

SEP
Séparateurs en largeur



TP
Tiroir papeterie

Logo
Logo de l'hôtel. * à partir de 10 pieces ou mini 10 chariots



P
Portes verrouillables



B-125
Bac produits d'accueil 125mm



C-125
Couvercle pour b-125



R-E
2 roues fixes et 2 pivotantes



P-C
Pare-chocs d'angles.



EC-P
Ergo-Cale porte



M
Motorisation



P-E
Panier à produits d'entretien



Col
Coloris au choix. * à partir de 10 pieces ou mini 10 chariots



STS
2 sacs poubelle pour séparation des déchets.



RID
Rideau de cache en simili-cuir noir



C-B
Clip à balai



S-C
Sac de cache pour le sac à déchets



B-200
Bac produit d'accueil



C-200
Bac à produits d'accueil avec couvercle

Réservez dès maintenant un rendez-vous personnalisé avec un expert ARTALYS France
Contactez-nous au +33 (0)4 66 63 85 79

Découvrez notre gamme complète d'équipement roulant pour professionnels
sur notre site artalys-france.fr