ARTALYS France
Tél. : +33 (0)4 66 63 85 79 - info@artalys-france.fr
www.artalys-france.fr

CHARIOT HOUSEKEEPING MARTINIQUE



Équipé de:

- Plateforme inférieure pour le maintien du sac.
- Sac à linge sale de 320 L inclus.
- Bumpers de protection sur les angles de la base.

Photos non contractuelles

Réservez dès maintenant un rendez-vous personnalisé avec un expert ARTALYS France
Contactez-nous au +33 (0)4 66 63 85 79

Découvrez notre gamme complète d'équipement roulant pour professionnels
sur notre site artalys-france.fr

ARTALYS France
Tél. : +33 (0)4 66 63 85 79 - info@artalys-france.fr
www.artalys-france.fr

INFORMATIONS PRODUIT

Référence	AED-HKMARTINIQUE
Poids	17 kg
Matériel	Aluminium
Roues	4 roues pivotantes en caoutchouc Ø125mm
Capacité de charge	100 kg
Volume	320 L
Couleur de sac	Bleu nuit
Couleur de la structure	Anthracite (RAL7012)

VARIATIONS

Image	Couleur de sac	Couleur de la structure
	Bleu nuit	Anthracite (RAL7012)

Réservez dès maintenant un rendez-vous personnalisé avec un expert ARTALYS France
Contactez-nous au +33 (0)4 66 63 85 79

Découvrez notre gamme complète d'équipement roulant pour professionnels
sur notre site artalys-france.fr

ARTALYS France
Tél. : +33 (0)4 66 63 85 79 - info@artalys-france.fr
www.artalys-france.fr

DIMENSIONS

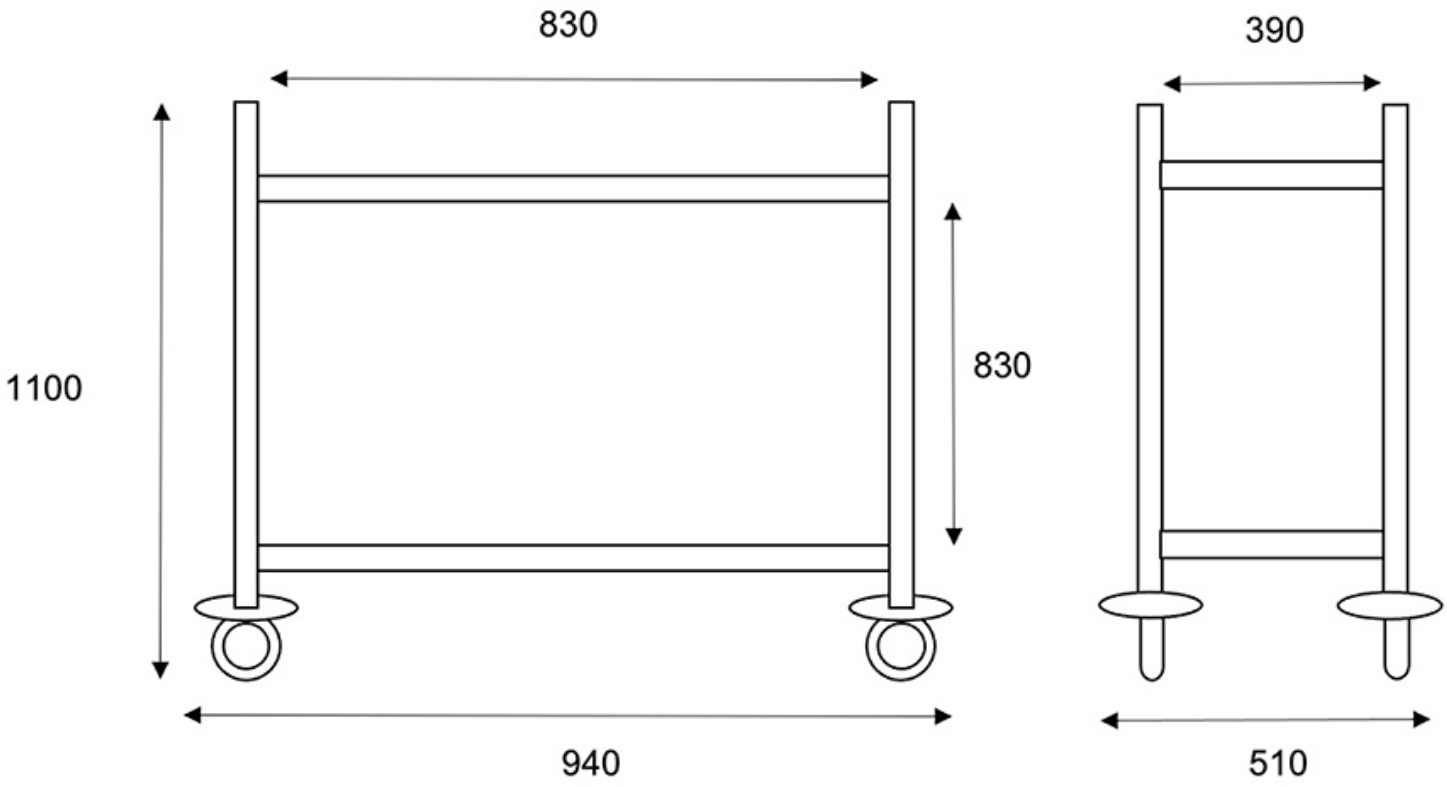

Réservez dès maintenant un rendez-vous personnalisé avec un expert ARTALYS France
Contactez-nous au +33 (0)4 66 63 85 79

Découvrez notre gamme complète d'équipement roulant pour professionnels
sur notre site artalys-france.fr