+33 (04) 66 63 85 79
info@artalys-france.fr

EXPRESSO

Equipado com:

- Luz indicadora.
- Paragem automática.
- Proteção contra o aquecimento a seco.
- Elemento de aquecimento integrado.
- Filtro anti-calcário amovível.
- Disponível com fichas Euro/Schuko, Reino Unido e Suíça.

Fotografias não contratuais

Cor da estrutura

Escovado
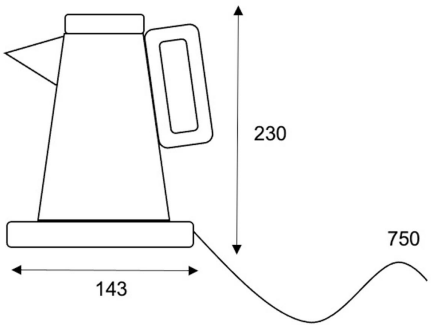
Noir (RAL 9005)