ARTALYS France
Tél. : +33 (0)4 66 63 85 79 - info@artalys-france.fr
www.artalys-france.fr

VESTIAIRE PORTICCIO



Equipé de :

- Tubes Ø38mm.
- PORTICCIO Z : empilable grâce à sa forme en Z.

Réservez dès maintenant un rendez-vous personnalisé avec un expert ARTALYS France
Contactez-nous au +33 (0)4 66 63 85 79

Découvrez notre gamme complète d'équipement roulant pour professionnels
sur notre site artalys-france.fr

ARTALYS France
Tél. : +33 (0)4 66 63 85 79 - info@artalys-france.fr
www.artalys-france.fr

INFORMATIONS PRODUIT

Référence	Porticcio : WGE-PC Porticcio Z : WGE-PCZ
Matériel	Chrome – Nickel
Poids	8 kg
Roues	4 roues pivotantes Ø100mm dont 2 avec frein

INFORMATIONS COMPLÉMENTAIRES



Réservez dès maintenant un rendez-vous personnalisé avec un expert ARTALYS France
Contactez-nous au +33 (0)4 66 63 85 79

Découvrez notre gamme complète d'équipement roulant pour professionnels
sur notre site artalys-france.fr

ARTALYS France
Tél. : +33 (0)4 66 63 85 79 - info@artalys-france.fr
www.artalys-france.fr

DIMENSIONS

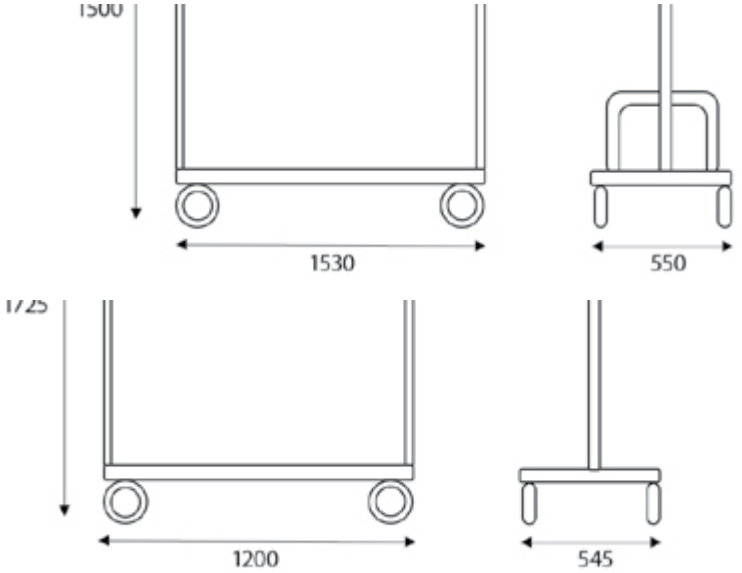

Réservez dès maintenant un rendez-vous personnalisé avec un expert ARTALYS France
Contactez-nous au +33 (0)4 66 63 85 79

Découvrez notre gamme complète d'équipement roulant pour professionnels
sur notre site artalys-france.fr